ROSE

airik T-FLEX GA 120

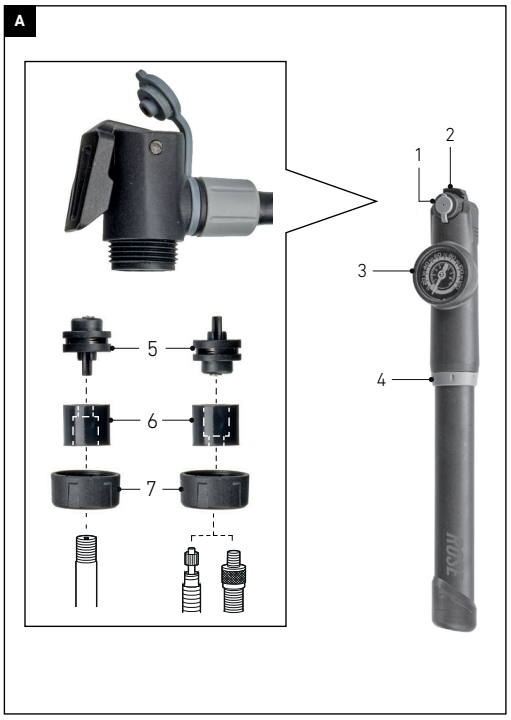

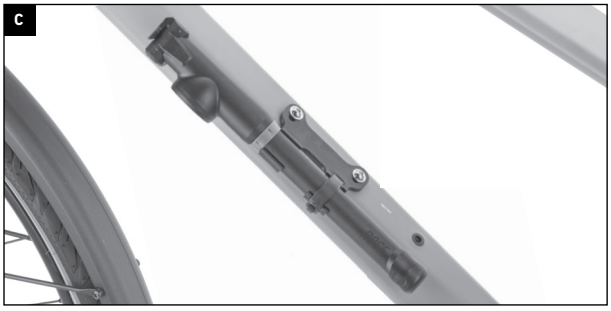

ROSE Bikes GmbH
Schersweide 4, 46395 Bocholt, Germany
rosebikes.com
Made in Taiwan

DE // BEDIENUNGSANLEITUNG *PUMPE // BEST.-NR.: 1605540001*

GEFAHR

Gefahr durch falschen Reifendruck!

Ein zu hoher oder niedriger Reifendruck kann die Felge oder den Reifen beschädigen und die Fahreigenschaften stark beeinträchtigen!

- Die Pumpe ist für einen Maximaldruck von 8 bar / 120 psi vorgesehen.
- Der Maximaldruck des Reifens und der Felge darf keinesfalls überschritten werden!
- Beachte die Bedienungsanleitung des Reifens bzw. der Felge.
- Verwende die Pumpe nicht, wenn diese beschädigt ist.
- Ziehe bei Unklarheiten oder Fragen einen ausgebildeten Zweiradmechatroniker hinzu.

Allgemeines

Diese Bedienungsanleitung muss vor der ersten Verwendung der Pumpe gelesen und verstanden worden sein. Bewahre diese Bedienungsanleitung für späteres Nachschlagen auf. Verkaufst oder verschenkst du die Pumpe, muss diese Bedienungsanleitung beigelegt werden.

Kompatibilität / Bestimmungsgemäßer Gebrauch

Die Pumpe ist ausschließlich zur Luftdruck-Befüllung von Fahrradreifen mit Schrader-/Autoventil, Dunlop-/Blitzventil oder Presta-/Sclaverand-Ventil geeignet.

Vorbereitungen

Schrader-/Autoventil:	Ventilkappe abschrauben.
Presta-/Sclaverandventil:	Ventilkappe abschrauben und Ventilkopf durch Herausdrehen des Ventilstößels öffnen.
Dunlop-/Blitzventil:	Ventilkappe abschrauben.

Reifen aufpumpen

1. Ziehe den Flexschlauch mit dem Pumpenkopf aus dem Pumpengehäuse.
2. Nimm die Schutzkappe ab und stelle sicher, dass der Pumpenkopf (1) auf das vorhandene Ventil passt. Der Pumpenkopf ist für die Verwendung an Presta-/Sclaverandventil bzw. Dunlop-/Blitzventil vormontiert. Drehe die Verschraubung (7) für die Verwendung an einem Schrader-/Autoventil ab, entnimm den Dichtungsgummi (6) und den Ventileinsatz (5) und drehe beide Teile um 180° (A). Setze sie wieder in den Pumpenkopf ein und drehe die Verschraubung von Hand fest.
3. Stecke den Pumpenkopf (1) auf das Ventil und klappe den Ventilhebel (2) nach oben (B).
   → Achte bei der Verwendung eines Presta-/Sclaverand-Ventils darauf, den Ventilkopf vor dem Aufpumpen zu öffnen.
4. Ziehe die Pumpe auseinander und schiebe die Manschette der Griff-Fixierung etwas nach hinten (4).
5. Pumpe den Reifen auf den gewünschten Druck auf. Klappe anschließend den Ventilhebel um und nimm die Pumpe vom Ventil ab.
   → Der Druck kann über die Manometeranzeige (3) abgelesen werden.
   → Achte bei der Verwendung eines Presta-/Sclaverand-Ventils darauf, den Ventilkopf nach dem Aufpumpen zu schließen.
6. Schraube die Ventilkappe auf das Ventil.
7. Stecke die Schutzkappe wieder in die Ventilaufnahme, schiebe den Flexschlauch mit dem Pumpenkopf zurück in das Pumpengehäuse und fixiere den Griff mit der Schutz-Manschette (4).

Montage der Pumpe am Rahmen

1. Bringe den Pumpenhalter an der Flaschenhalteraufnahme deines Fahrradrahmens an (C).
   → Der Pumpenhalter kann anstelle eines Flaschenhalters oder unter einem Flaschenhalter montiert werden.
2. Drehe die Befestigungsschrauben in die Gewindeösen und ziehe diese mit einem Anzugsdrehmoment von maximal 2 Nm an.
3. Stecke die Pumpe in den Halter und lege den Sicherungsgummi um die Pumpe. Prüfe den festen Sitz.

Wartung und Pflege

Regelmäßige Wartung und Pflege sorgen für eine lange und zuverlässige Haltbarkeit sowie eine uneingeschränkte Funktion. ROSE Bikes empfiehlt folgende Tätigkeiten:

- Die Pumpe sollte sorgsam behandelt und so aufbewahrt werden, dass Verschmutzungen und Beschädigungen ausgeschlossen werden können. Die einwandfreie Funktion der Pumpe hängt maßgeblich von deren Zustand ab.

Diese Bedienungsanleitung ist zusätzlich unter rosebikes.de/Bedienungsanleitungen verfügbar.

EN //OWNER'S MANUAL *PUMP// PROD. CODE: 1605540001*

DANGER

Danger due to incorrect tyre pressure!

The tyre being overinflated or underinflated can damage the rim or tyre and severely impair the riding characteristics!

- The pump is designed for a maximum pressure of 8 bars / 120 psi .
- The maximum pressure of tyre and rim must not be exceeded!
- Please follow the manual of the tyre or the rim.
- Do not use the pump if damaged.
- If in doubt, please consult a qualified bicycle mechanic.

General information

Please read this manual carefully before using the pump for the first time and make sure you understand everything. Keep this manual for future reference. If you sell or give away your pump, please also include the owner's manual.

Compatibility / Intended use

The pump may only be used for inflating bike tyres with a Schrader, Dunlop, or Presta valve.

Preparations

Schrader valve:	Undo the valve cap.
Presta valve:	Undo the valve cap and open the valve head by removing the valve tappet.
Dunlop valve:	Undo the valve cap.

Inflating tyres

1. Pull the flexible hose with the pump head out of the pump housing.
2. Take off the protective cap and make sure that the pump head (1) fits on the tyre's valve.
   The pump head is pre-assembled for use on Presta and Dunlop valves. In order to use it on a Schrader valve, undo the screw connection (7), remove the sealing rubber (6) and the valve core (5) and turn both parts 180° (A). Put them back into the pump head and tighten the screw connection by hand.
3. Place the pump head (1) on the valve and flip the valve lever (2) upwards (B).
   → When using a Presta valve, make sure to open the valve head before inflation.
4. Pull the pump apart and push the sleeve of the handle fixation slightly backwards (4).
5. Inflate the tyre to the desired pressure. Then flip the valve lever and remove the pump from the valve.
   → The pressure can be read on the gauge display (3).
   → When using a Presta valve, make sure to close the valve head after inflation.
6. Screw the cap onto the valve.
7. Put the protective cap back into the valve mount, push the flexible hose with the pump head back into the pump housing and secure the handle with the protective sleeve (4).

Fitting the pump on the frame

1. Attach the pump bracket to the bottle cage mount of your bike frame (C).
   → The pump holder can be mounted instead of a bottle holder or underneath a bottle holder.
2. Insert the mounting bolts into the threaded eyelets and tighten them with a maximum torque of 2 Nm.
3. Place the pump in the holder and put the securing rubber around the pump. Verify a tight fit.

Maintenance and care

Regular care and maintenance ensure high durability and reliability, as well as unlimited functionality. ROSE Bikes recommends carrying out the following tasks:

- Handle the pump with care and make sure to protect it from damages and dirt during storage. A proper functioning of the pump largely depends on its condition.

This manual is additionally available on rosebikes.com/manuals.

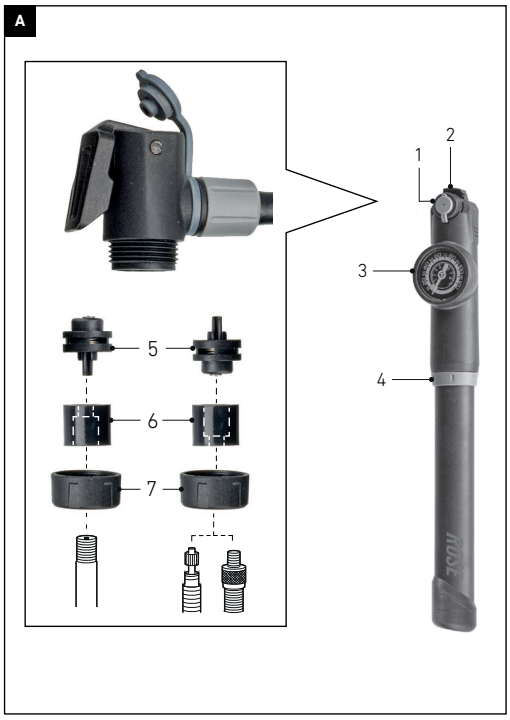

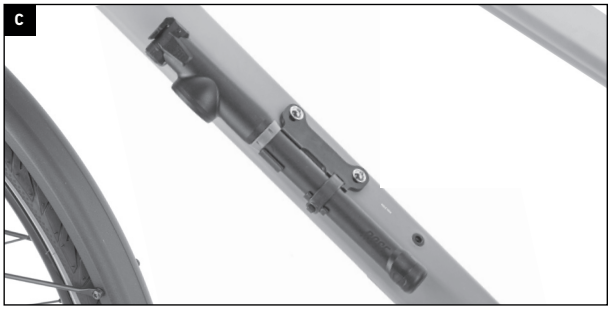

FR // MODE D'EMPLOI POMPE // ART. 1605540001

DANGER

Danger d'une pression de gonflage inappropriée!

Quand la pression de gonflage est trop haute ou trop basse, la jante ou le pneu peuvent être endommagés et le comportement sur route peut être limité!

- La pompe est destinée à une pression maximale de 8 bar / 120 psi .
- Il ne faut en aucun cas dépasser la pression maximale du pneu et de la jante!
- Tenez compte des manuels d'instructions du pneu resp. de la jante.
- N'utilisez pas la pompe, si elle est endommagée.
- Au cas où vous ayez des doutes ou questions, consultez un mécatronicien deux-roues diplômé.

Informations générales

Veuillez lire attentivement ce mode d'emploi avant d'utiliser la pompe pour la première fois et assurez-vous de tout comprendre. Gardez ce mode d'emploi dans le but de le consulter plus tard, si besoin. Si vous vendez ou donnez votre pompe, veuillez également inclure ce mode d'emploi

Compatibilité / Utilisation conforme

La pompe convient uniquement pour gonfler à l'air des pneus de vélo avec une valve Schrader (valve américaine), une valve Dunlop (valve anglaise) ou une valve Presta (valve française).

Préparatifs

Valve Schrader/Valve américaine:	Dévissez le capuchon de valve.
Valve Presta/Valve française:	Dévissez le capuchon de valve et ouvrez la tête de valve en dévissant l'obus de valve.
Valve Dunlop/Valve anglaise:	Dévissez le capuchon de valve.

Gonflage de pneus

1. Faites sortir le tuyau flexible avec la tête de pompe du corps de pompe.
2. Enlevez le capuchon de protection et assurez-vous que la tête de pompe (1) s'adapte à la valve existante. La tête de pompe est prémontée pour une utilisation avec une valve Presta (française) ou une valve Dunlop (anglaise). Dévissez le raccord vissé (7) pour l'utiliser sur une valve Schrader (américaine), retirez le joint (6) et l'obus de valve (5), puis tournez les deux pièces de 180° (A). Remettez-les en place dans la tête de pompe et serrez la visserie à la main.
3. Placez la tête de pompe (1) sur la valve et rabattez le levier de la valve (2) vers le haut (B).
   → Lorsque vous utilisez une valve Presta (française), veillez à ouvrir la tête de valve avant de gonfler.
4. Écartez la pompe et faites glisser le manchon de la fixation de la poignée légèrement vers l'arrière (4).
5. Gonflez le pneu à la pression souhaitée. Ensuite, rabattez le levier de la valve et retirez la pompe de la valve.
   → On peut consulter la pression sur le manomètre (3).
   → Lorsque vous utilisez une valve Presta (française), veillez à fermer la tête de valve après gonflage.
6. Vissez le capuchon de valve sur la valve.
7. Remettez le capuchon de protection dans l'embout de la valve, remettez en place le tuyau flexible avec la tête de pompe dans le corps de pompe et attachez la poignée avec le manchon de protection (4).

Montage de la pompe sur le cadre

1. Installez le porte-pompe au logement du porte-bidon du cadre (C) de votre vélo.
   → Le support de pompe peut être monté à la place d'un porte-bidon ou sous un porte-bidon.
2. Vissez les vis de fixation dans les œillets filetés et serrez-les au couple maximal de 2 Nm.
3. Introduisez la pompe dans le support et placez le caoutchouc de sécurité autour de la pompe. Vérifiez le serrage correct.

Entretien et soin

Des soins et un entretien réguliers assurent une durabilité et une fiabilité élevées ainsi qu'un fonctionnement impeccable. ROSE Bikes conseille de faire les tâches ci-dessous:

- Manipulez la pompe avec précaution et assurez-vous de la protéger contre les dommages et les saletés pendant le stockage. Le fonctionnement impeccable de la pompe dépend largement de son état.

Ce mode d'emploi est disponible en fichier pdf sur rosebikes.fr/manuels_dinstructions.

NL // HANDLEIDING POMP // BESTELNR.: 1605540001

GEVAAR

Gevaar door verkeerde bandenspanning!

Een te hoge of te lage bandenspanning kan de velg of de band beschadigen en de rijeigenschappen ernstig beïnvloeden!

- De pomp is ontwikkeld voor een maximale druk van 8 bar / 120 psi .
- De maximaal toegestane druk van band of velg mag in geen geval worden overschreden!
- Raadpleeg de handleiding van de band of de velg.
- Gebruik de pomp niet als deze beschadigd is.
- Raadpleeg bij onduidelijkheden of vragen een opgeleide rijwielhersteller.

Algemeen

Alvorens de pomp voor het eerst wordt gebruikt, moet deze handleiding worden gelezen en begrepen. Bewaar deze handleiding goed om e.e.a. later nog na te kunnen lezen. Indien je de pomp verkoopt of weggeeft, moet deze handleiding worden meegeleverd.

Compatibiliteit / doelmatig gebruik

De pomp is alleen geschikt voor het met lucht vullen van fietsbanden met een schrader-/autoventiel, dunlop-/blitzventiel of presta-/sclaverandventiel.

Voorbereidingen

Autoventiel:	Schroef het ventieldopje los.
Sclaverandventiel:	Schroef het ventieldopje los en open de ventielkop door het ventiel iets los te draaien.
Dunlopventiel:	Schroef het ventieldopje los.

Band oppompen

1. Trek de flexibele slang met de pompkop uit de pompbehuizing.
2. Verwijder het beschermdopje en controleer of de pompkop (1) op het ventiel past.
   De pompkop is voorgemonteerd voor gebruik op presta-/sclaverandventiel of dunlopventiel. Draai de schroefverbinding (7) voor gebruik op een schrader-/autoventiel los, verwijder de rubberen afdichting (6) en het ventielinzetstuk (5) en draai beide delen 180° (A). Zet hem terug in de pompkop en draai de schroefverbinding met de hand vast.
3. Plaats de pompkop (1) op het ventiel en klap de ventielhendel (2) omhoog (B).
   → Wanneer je een sclaverandventiel gebruikt, moet je de ventielkop openen voordat je gaat pompen.
4. Trek de pomp uit elkaar en duw de huls van de handvatbevestiging iets naar achteren (4).
5. Pomp de band op met de gewenste druk. Klap vervolgens de ventielhendel om en verwijder de pomp van het ventiel.
   → De druk kan worden afgelezen op het display van de manometer (3).
   → Sluit, wanneer je een sclaverandventiel gebruikt, de ventielkop als je klaar bent met pompen.
6. Draai het ventieldopje op het ventiel.
7. Plaats de beschermkap terug in de ventielhouder, duw de flexibele slang met de pompkop terug in het pomphuis en zet de hendel vast met de beschermhuls (4).

Montage van de pomp op het frame

1. Bevestig de pomphouder op de plaats van de bidonhouder op het fietsframe (C).
   → De pomphouder kan worden gemonteerd in plaats van een bidonhouder of onder een bidonhouder.
2. Draai de bevestigingsschroeven in de draadbussen en schroef ze vast met een maximaal aanhaalmoment van 2 Nm.
3. Zet de pomp in de houder en trek het bevestigingsbandje om de pomp. Controleer of de pomp goed vastzit.

Onderhoud en verzorging

Regelmatig onderhoud zorgt voor een lange en betrouwbare levensduur en een probleemloze werking. ROSE Bikes adviseert de volgende handelingen:

- Behandel de pomp met zorg en bewaar hem zo dat hij niet beschadigd raakt of vies wordt. Het goed functioneren van de pomp hangt voor een groot deel af van de toestand.

Deze handleiding is ook beschikbaar als pdf-bestand op rosebikes.nl/handleidingen.