ROSE

ONE PIECE COCKPIT ENDURANCE

BEDIENUNGSANLEITUNG | OWNER'S MANUAL |
HANDLEIDING | MANUEL D'INSTRUCTIONS

1.

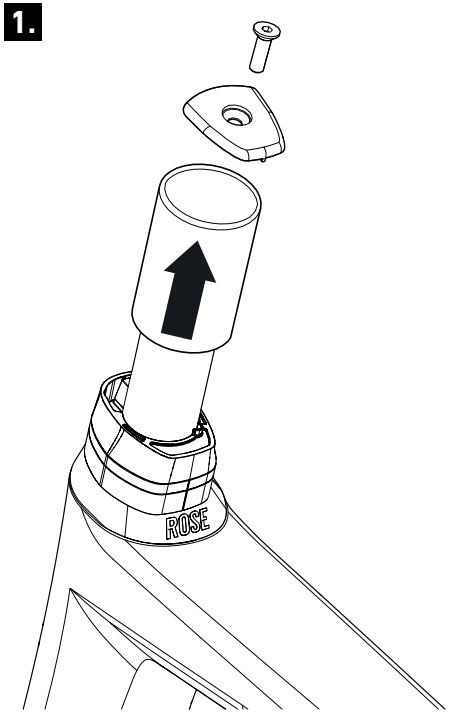

2.

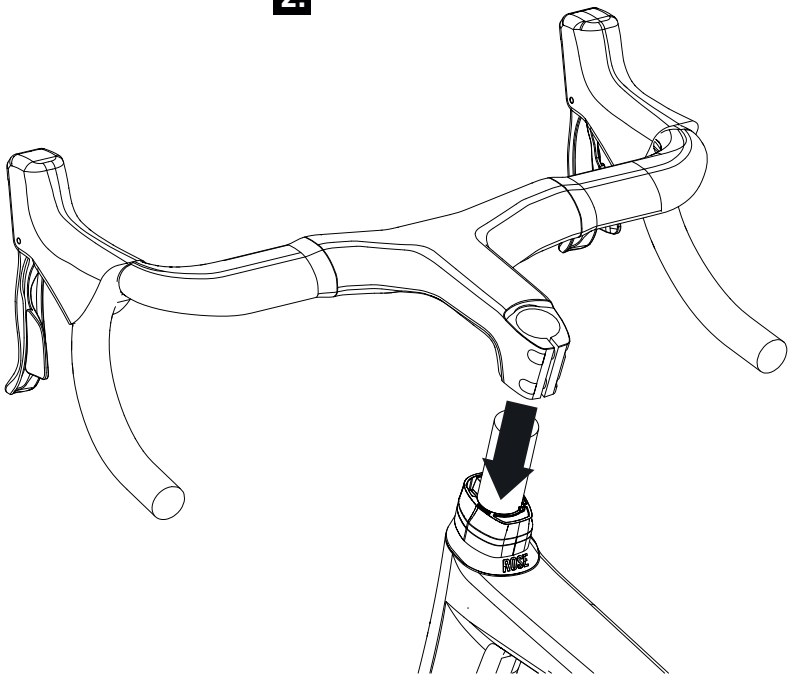

3.

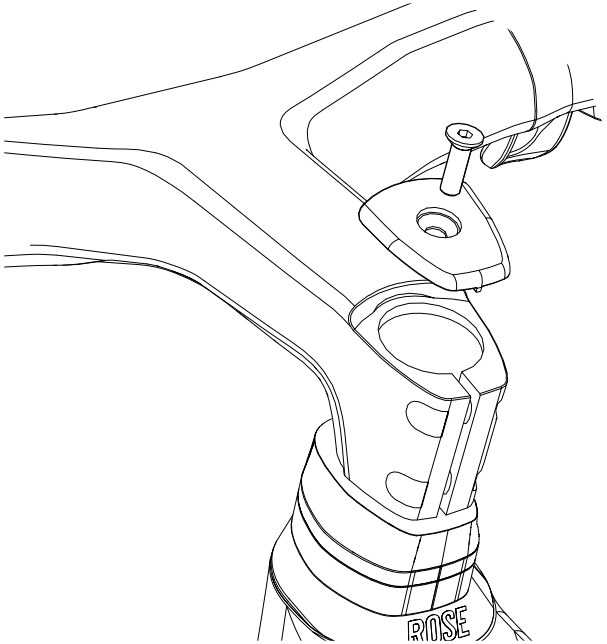

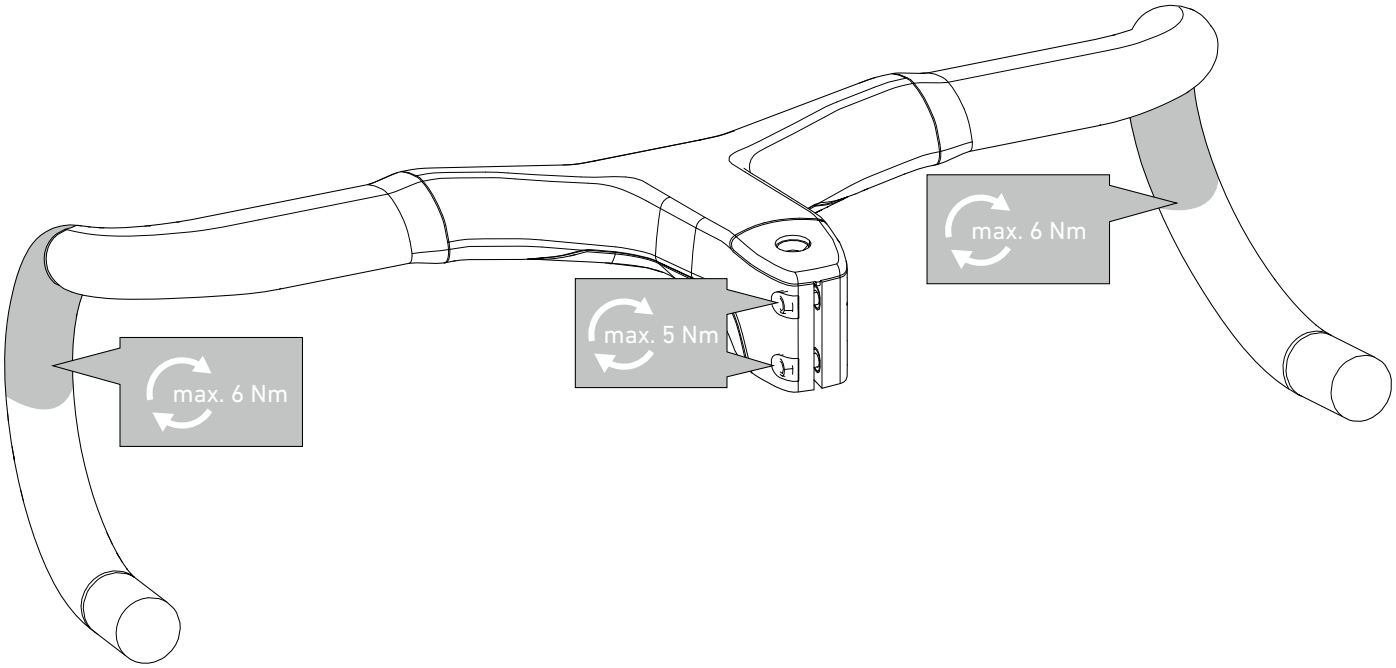

DE Dieses Beiblatt ergänzt die allgemeine Bedienungsanleitung deines Fahrrads. Alle darin enthaltenen Informationen müssen zusätzlich beachtet werden!

EN This supplement is an addition to the general manual for your bicycle. All information in the supplement and manual must be observed!

NL Dit blad vormt een aanvulling op de algemene gebruiksaanwijzing van je fiets. Ook de informatie die daarin vermeld wordt, moet in acht worden genomen!

FR Ce document annexe complète le manuel d'instructions général de votre vélo. Il faut respecter également toutes les informations qui y figurent!

232544401

ROSE Bikes GmbH
Schersweide 4
46395 Bocholt
Germany